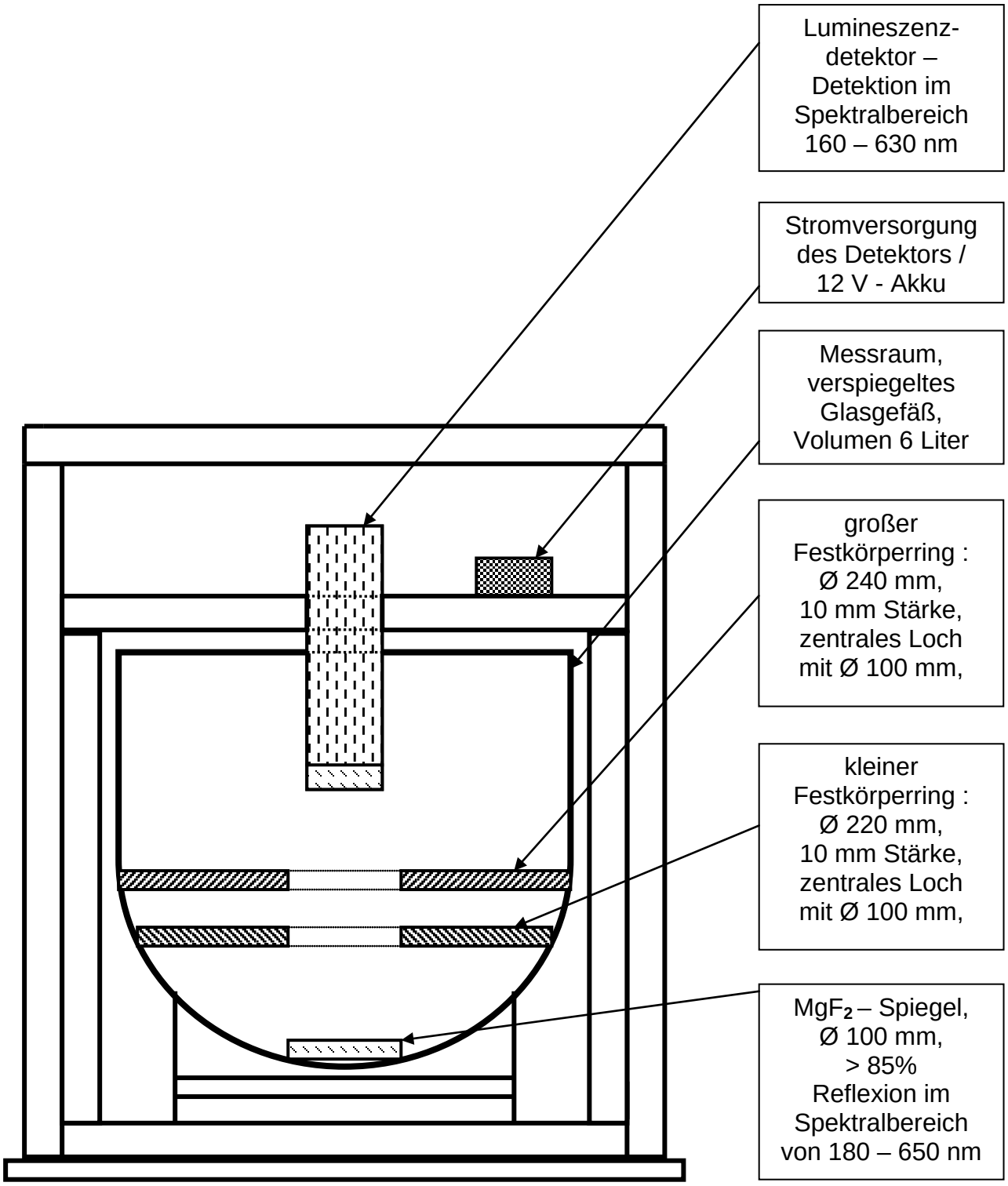Versuchsaufbau zum zweiten neuen Phänomen mit geometrisch identischen Festkörperproben aus Sperrholz und Granit im Messraum
- schematische Darstellung -